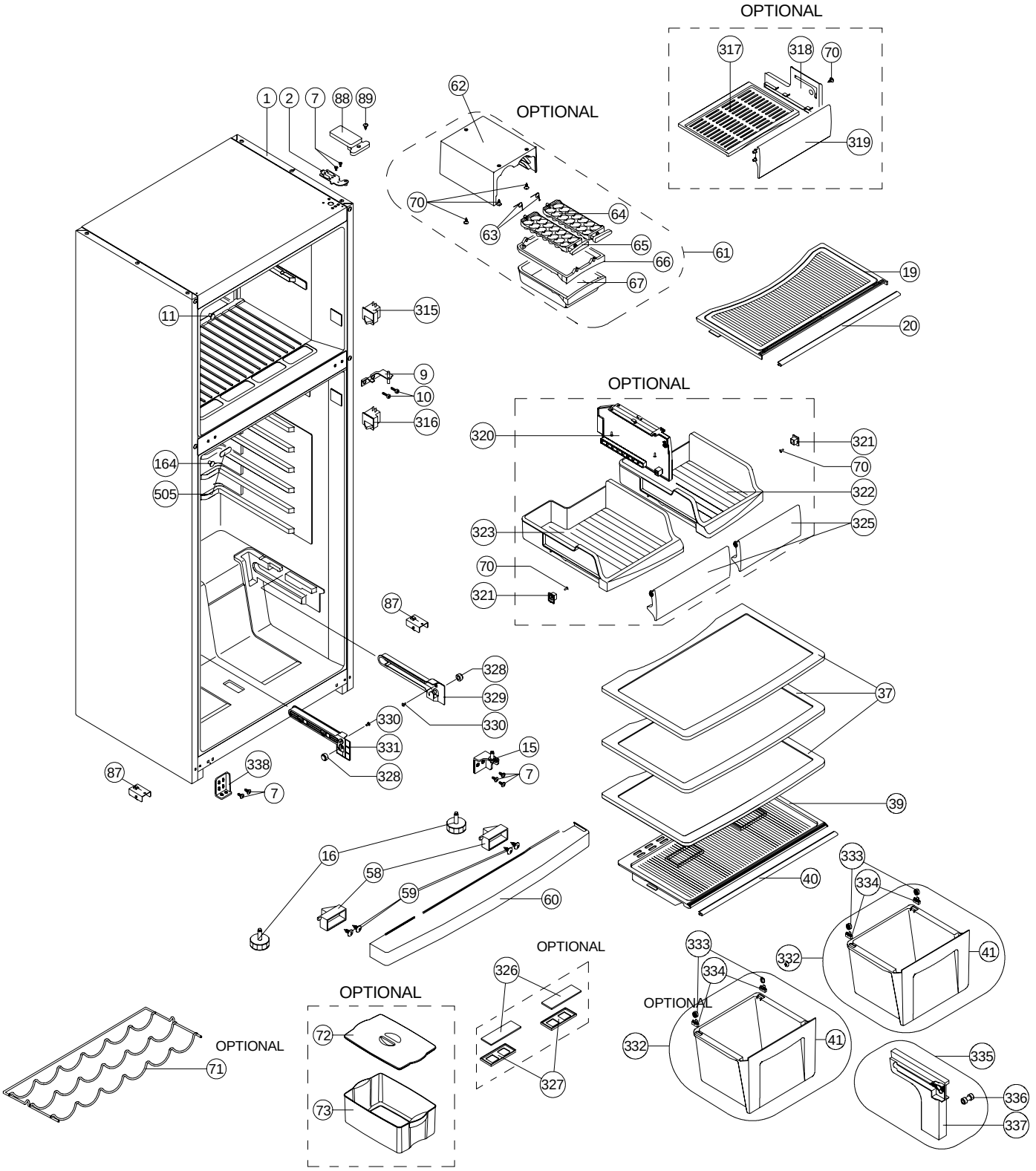
OPTIONAL
317
318
70
319
62
OPTIONAL
1
2
7
88
89
70
64
63
65
66
61
67
19
20
11
315
9
10
316
OPTIONAL
320
321
70
322
164
505
323
325
70
321
87
328
329
37
330
330
331
15
87
338
7
328
7
39
16
58
59
60
40
333
334
41
OPTIONAL
333
332
334
326
OPTIONAL
OPTIONAL
332
41
335
336
337
72
327
OPTIONAL
71
73

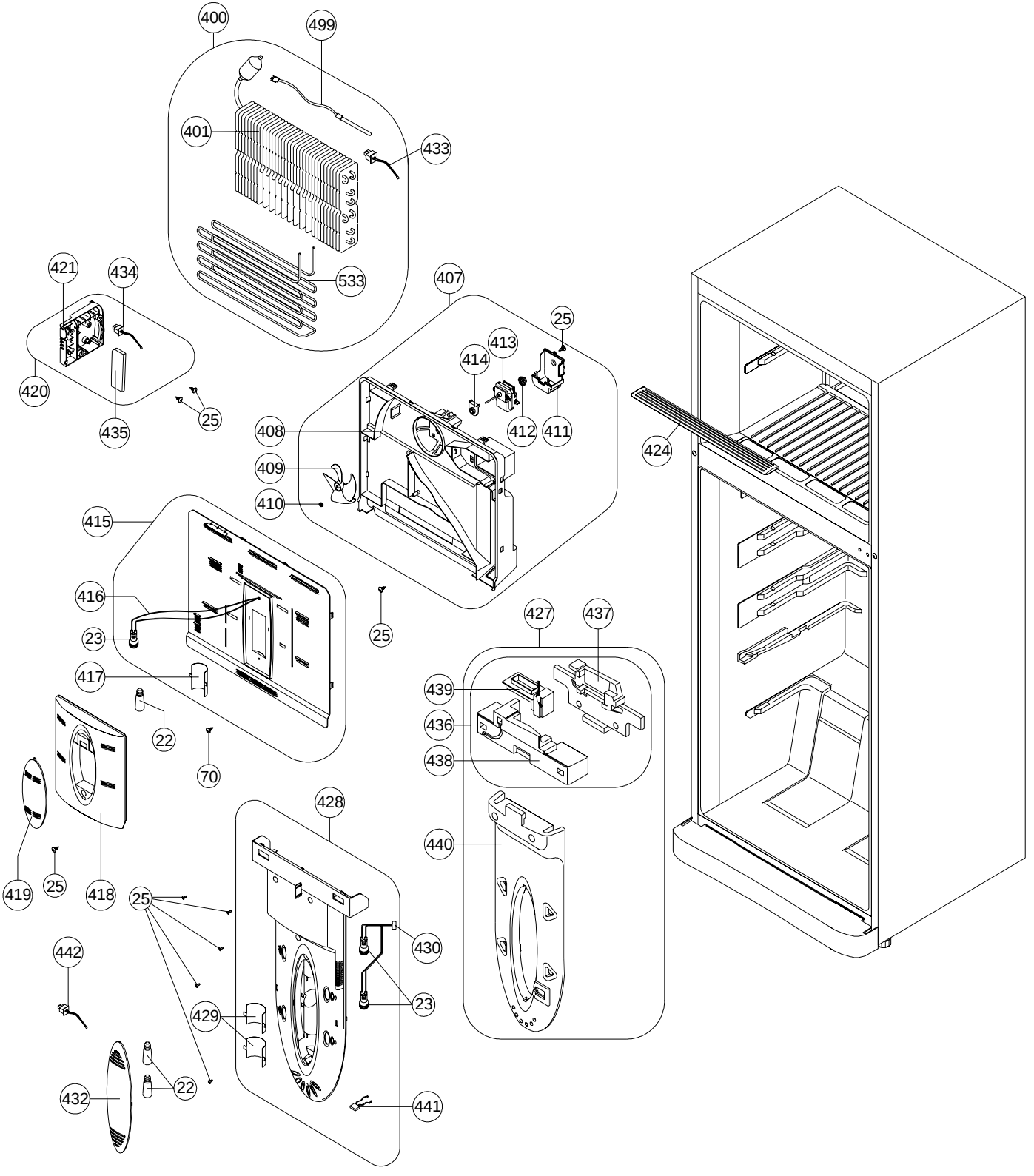
400
499
401
433
533
421
434
420
435
25
407
25
413
414
412
411
408
409
410
424
415
416
23
417
22
70
25
427
437
439
436
438
440
419
25
418
25
428
430
23
442
429
22
432
441

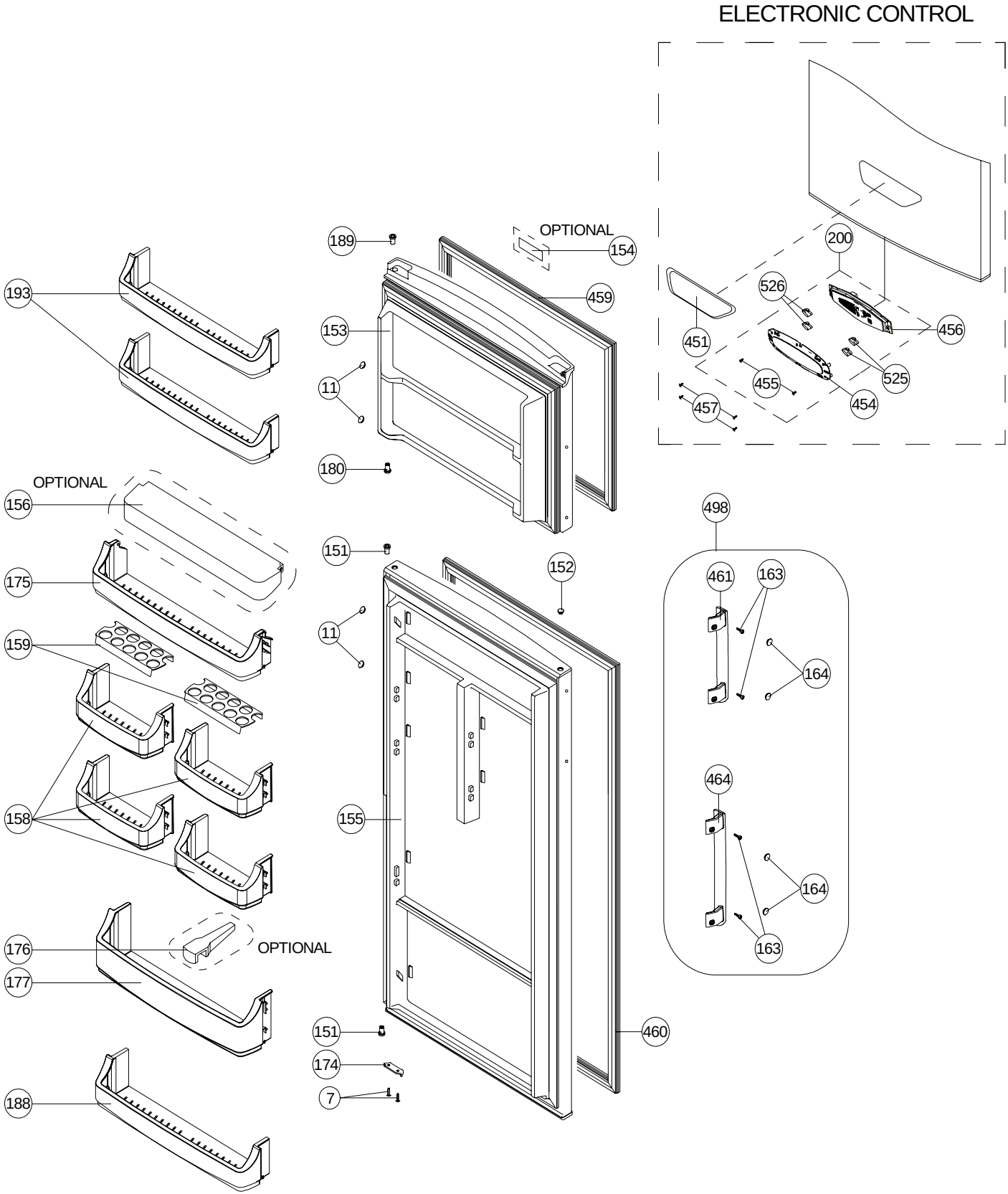
ELECTRONIC CONTROL
200
526
451
456
455
525
457
454
OPTIONAL
189
154
459
193
153
11
180
OPTIONAL
156
175
159
158
176
OPTIONAL
177
188
151
152
11
155
151
174
7
460
498
461
163
164
464
164
163

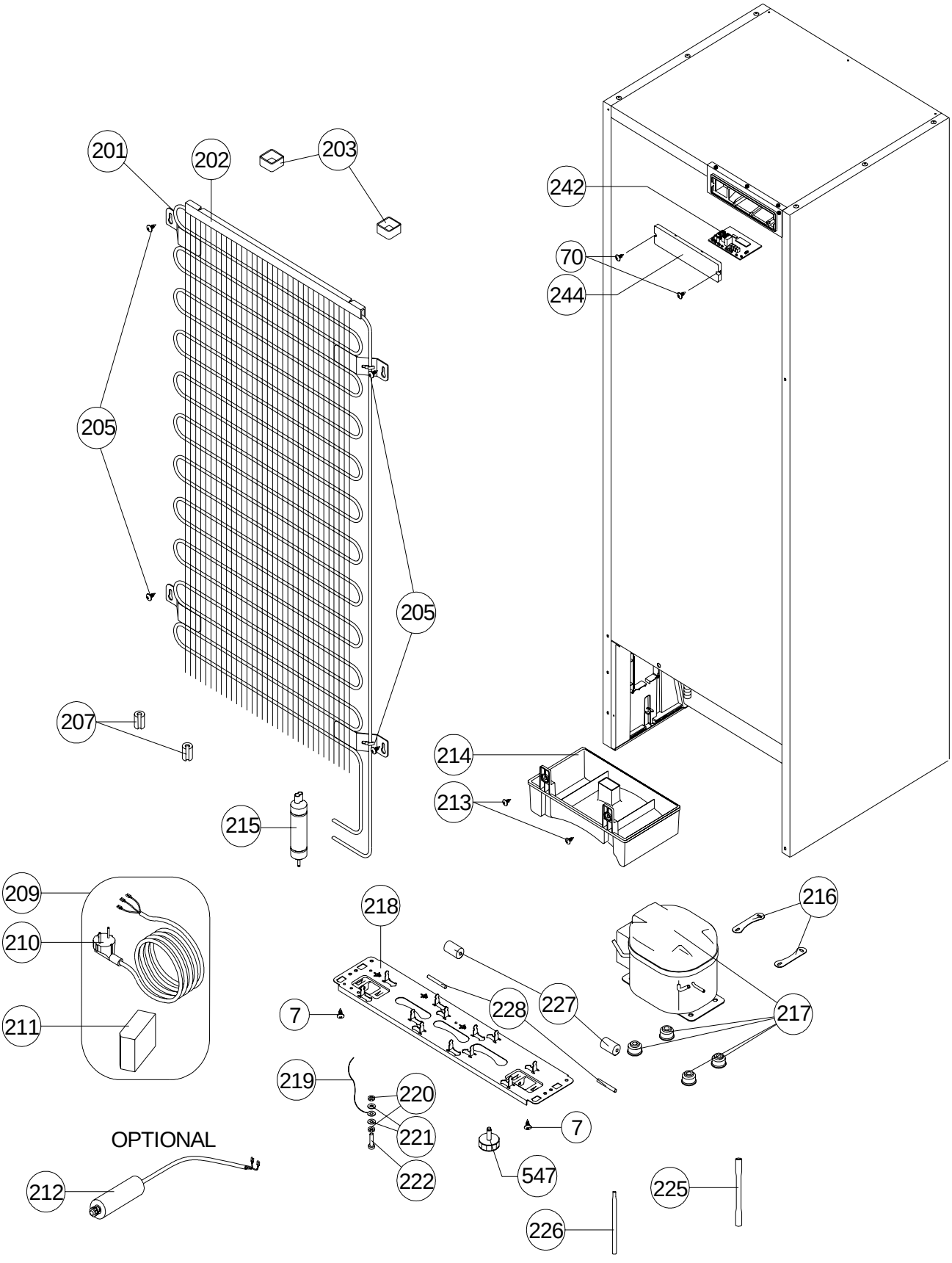
201
202
203
242
70
244
205
205
207
214
213
215
209
210
211
218
216
7
228
227
217
219
220
221
222
7
547
225
226
OPTIONAL
212